MASSBLATT

zum Kopieren als Aufmaß-Hilfe oder als Anlage zu Ihrer Anfrage an uns.

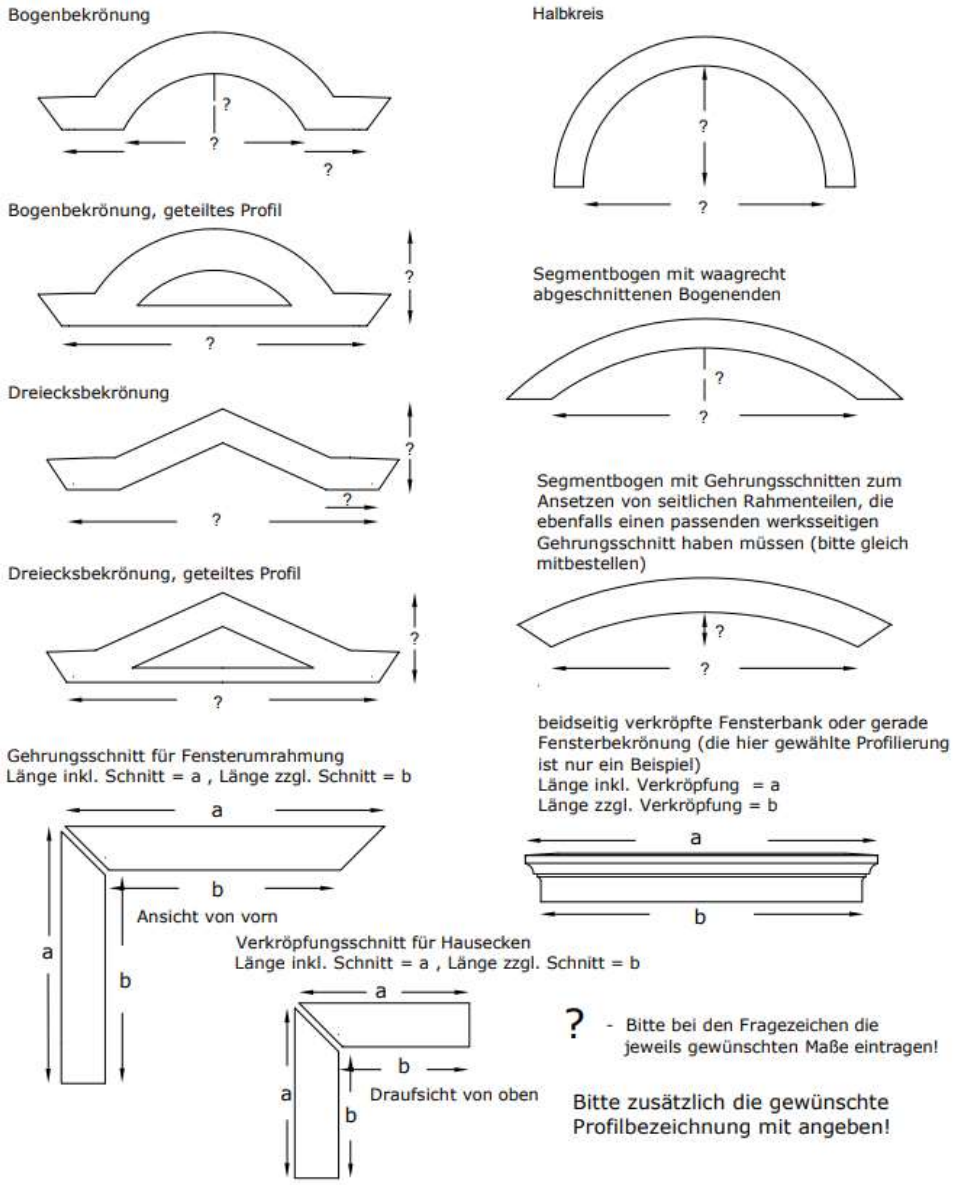

Sie sehen hier eine Auswahl an möglichen Gestaltungsformen für Bekrönungen und Bögen, natürlich gibt es noch weitere, die hier jedoch nicht alle erfasst werden können. Bitte fragen Sie für Ihren speziellen Einzelfall unsere technische Beratung.

Profil GmbH Gößnitz Bauelemente
Geschäftsführer: Peter Kuck
Zwickauer Straße 78, 04639 Gößnitz
USt-ID: DE153925083

Telefon: +49 34493 36530
Fax: +49 34493 713692
E-Mail: info@stuckprofile.de
Internet: www.stuckprofile.de

Bank: Volksbank eG
IBAN: DE38 8309 4454 03000175 76
BIC: GENODEF1RUJ
Amtsgericht Jena: HRB 515737